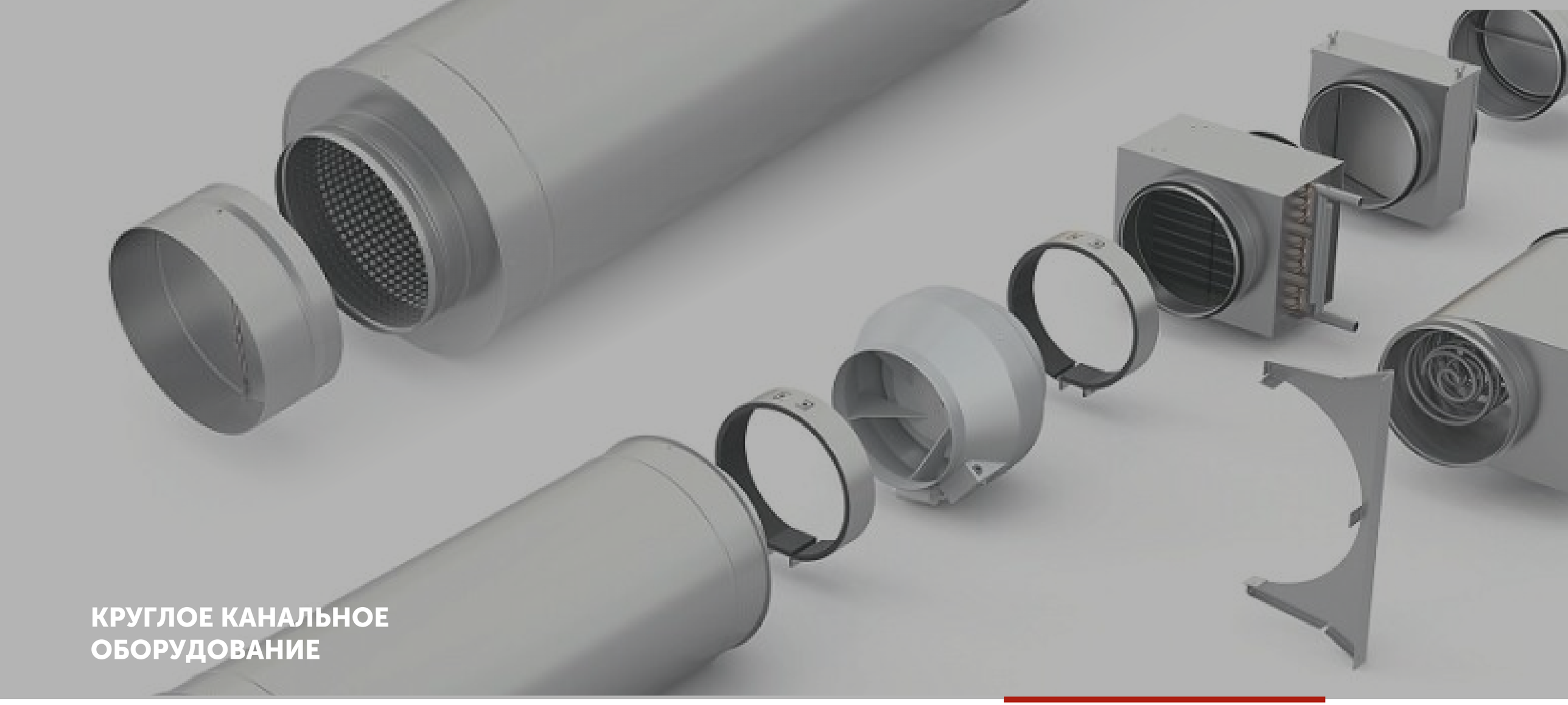

КРУГЛОЕ КАНАЛЬНОЕ ОБОРУДОВАНИЕ

- Изделия и оборудование канальной линейки применяются, в основном, в качестве замены центральных кондиционеров, при реализации проектных решений, что преимущественно сказывается на малом расходе производительности.
- Весь спектр оборудования имеет герметичное ниппельное соединение.
- Вентиляторы защищены встроенным термоконтактом.
- Их достоинствами, по сравнению с центральными кондиционерами, являются: огромная гибкость размещения установок при нехватке свободного пространства, кроме того нет необходимости отводить отдельные помещения под вентиляционные камеры, поскольку все компоненты устанавливаются непосредственно в канал воздуховодов!
- Также канальное оборудование выходит намного экономичнее по цене, а благодаря сборки и разборки методом конструктора, а также малому весу, габаритам, предоставляется возможность удобной и лёгкой транспортировки и монтажа. Стандартные и взаимозаменяемые элементы.
- Канальные электронагреватели обладают широким диапазоном мощностей: от 0,5 до 18 кВт.
- Имеется возможность оснащать систему автоматическим регулированием.
- Изделия и оборудование для круглых каналов обладает производительностью от 50 до 1800 м3/час. Монтировать канальное оборудование можно в самом разном положении и при ограниченном пространстве.

Круглые канальные вентиляторы Omega FBP

Корпуса вентиляторов изготовлены из композитного полимера и могут эксплуатироваться при диапазоне температур от -40° С до +130° С. За счет меньшей звукопроводимости и отражательной способности пластика в сравнении с металлом, вентилятор имеет ниже уровень шума по сравнению с вентиляторами изготовленными с применением металлических корпусов. Отсутствие коррозии, увеличивает срок службы вентилятора (особенно если вентилятор работает во влажных условиях). Пластик химически стоек к большему числу агрессивных сред нежели чем метал. Это дает возможность применения в средах где металл не применим. Пластиковые корпуса обеспечивают вентилятору класс электроизоляции II, что делает эксплуатацию более безопасной в отношении возможного поражения электрическим током. Также пластиковые корпуса не нуждаются в заземлении.

Вентиляторы имеют меньший вес. Рабочие мотор-колеса с назад загнутыми лопатками выполнены из оцинкованного стального листа.

Все вентиляторы оснащены термоконтактами (биметаллическая пластина, размыкающая цепь при перегреве). Питание обмоток идет через термоконтакты (вентиляторы с автоматическим перезапуском).

Когда двигатель перегревается, то вентилятор выключается, когда двигатель остывает, то вентилятор автоматически включается. Конструктивно двигатель расположен в потоке перемещаемого воздуха, что способствует эффективному отводу теплоты.

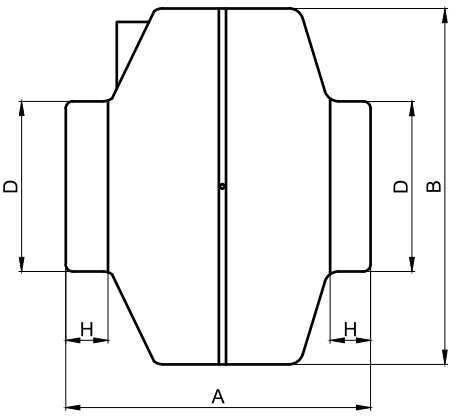

Вентиляторы имеют возможность управления как трансформаторными регуляторами изменения напряжения (шаги регулирования 95V-110V-135V-170V-230V), так и фазовыми регуляторами. Монтаж в любом положении с помощью быстроразъемных хомутов и кронштейнов для потолочного или стенового крепления.

Omega FBP 200

- Omega FBP — Круглый канальный вентилятор
- 200 — Присоедин-ый диаметр, мм

 Примечание: изделия могут комплектоваться автоматикой.
См. раздел «Автоматика и узлы обвязки»

Технические характеристики

Серийное обозначение	Модель мотор -колеса	Напряжение, В	Частота, Гц	Электро-потребление, Вт	Рабочий ток, А	Частота вращения, об/мин	Производи-тельность Q, м³/час
FBP - 100	CF190B-2E-AC0	230	50	59	0,26	2380	300
FBP - 125	CF190B-2E-AC0	230	50	59	0,26	2380	350
FBP - 160	CF190B-2E-AC0	230	50	85	0,37	2500	600
FBP - 200	CF225B-2E-AC0	230	50	148	0,67	2640	1000
FBP - 250	CF250B-2E-AC0	230	50	154	0,67	2440	1200
FBP - 315	CF280B-2E-AC0	230	50	200	0,9	2500	1800

Мотор-колесо	Режим работы	Уровень звука Lpa, дБА	Уровень звуковой мощности, Lwa, дБА в октавных полосах частот, Гц							
			63	125	250	500	1000	2000	4000	8000
FBP - 100 BX-192-2E -100	Шум на нагнетании Шум через корпус	65 47	39 40	46 36	59 38	56 39	61 42	57 39	49 33	38 26
FBP - 125 RB2C-190/060 K010	Шум на нагнетании Шум через корпус	63 47	33 34,8	40 32,8	56 35,8	58 37,8	58 44,8	56 38,8	49 33,8	38 25,8
FBP - 160 RB2C-220/063 K132	Шум на нагнетании Шум через корпус	67 54	35 37	45 31	57 38	63 51	61 49	59 44	53 37	39 27
FBP - 200 RB2C-225/088 K093	Шум на нагнетании Шум через корпус	69 52	36,8 34,8	47,8 39,8	57,8 37,8	64,8 42,8	63,8 48,8	61,8 45,8	59,8 39,8	50,8 30,8
FBP - 250 RB2C-250/084 K202	Шум на нагнетании Шум через корпус	72 50	38 30,7	51 43,7	61 34,7	66 43,7	67 45,7	65 40,7	63 38,7	52 27,7
FBP - 315 RB2C-280/081 K205	Шум на нагнетании Шум через корпус	72 58	38,5 35,5	51,5 43,5	62,5 46,5	64,5 50,5	67,5 54,5	66,5 50,5	61,5 47,5	56,5 38,5

Аэродинамические и звуковые характеристики

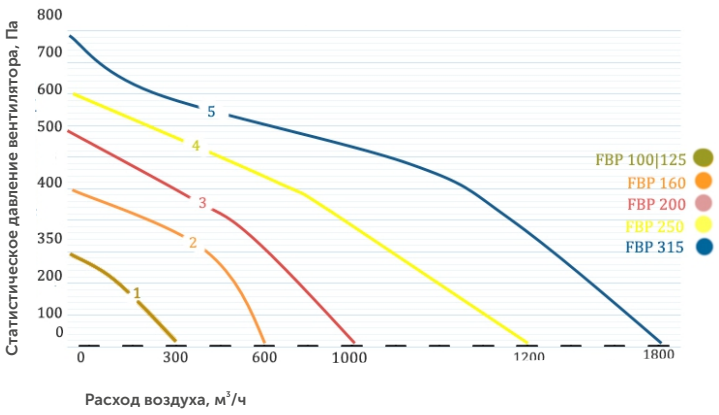

Обозначения и размеры

Обозначение и размеры	D	A	B	H
FBP - 100	66	194	251	30
FBP - 125	124	195	251	30
FBP - 160	159	222	340	30
FBP - 200	199	223	339	30
FBP - 250	249	226	339	30
FBP - 315	314	230	405	30

Воздухонагреватели электрические Omega KWE

Широким диапазон мощностного ряда электронагревателей (от 0,5 до 18 кВт).

Точное поддержание температуры приточного воздуха, сниженная нагрузка на электрическую сеть за счёт применения двух равных ступеней мощности для моделей от 12 кВт и выше.

Защита от перегрева двумя встроенными термостатами, гарантирующая безопасную и надёжную работу электрических нагревателей.

Корпус обогревателя и электрощита из стального оцинкованного листа.
Монтаж в любом положении.

Автоматическое регулирование мощности и поддержание температуры с помощью блоков управления типа CHU и CHUT.

Питающее напряжение: 220 В или 380 В (в зависимости от модели).
Минимальная скорость потока воздуха: 1 м/с.

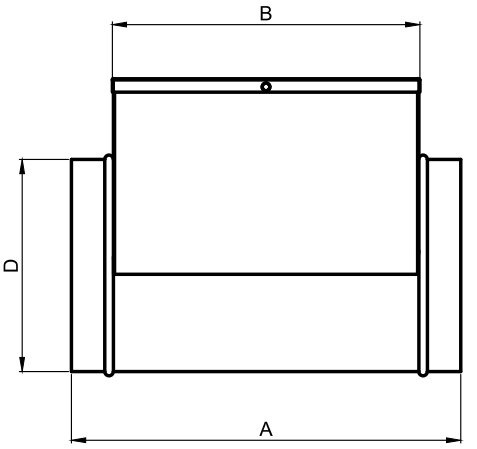

График для электрического круглого нагревателя

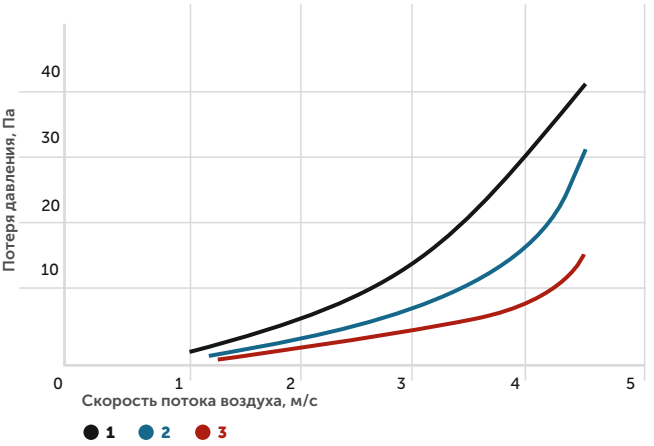

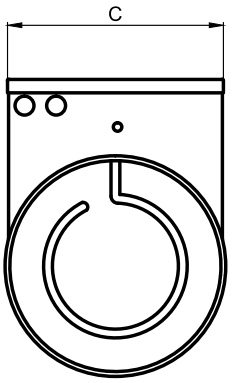

Omega KWE 100 2

- Omega KWE — Воздухонагреватель электрический
- 100 — Присоедин-ый диаметр, мм
- 2 — Мощность, кВт

 Примечание: изделия могут комплектоваться автоматикой.
См. раздел «Автоматика и узлы обвязки»

Таблица для электрического круглого нагревателя

Модель	Обозначение	Ток, А	Мощность, кВт	Напряжение, В	Масса, кг	A, мм	B, мм	C, мм	D, мм
KWE 100/0,5	3	2,27	0,5	1~220	2,63	370	271	104	100
KWE 100/1,5	3	6,8	1,5	1~220	2,89	370	271	104	100
KWE 100/2	2	9,1	2	1~220	3,51	445	346	104	100
KWE 100/2,5	2	11,3	2,5	1~220	3,64	445	346	104	100
KWE 125/1,5	3	6,8	1,5	1~220	3,43	370	271	129	125
KWE 125/2	3	9,1	2	1~220	3,54	370	271	129	125
KWE 125/2,5	1	11,3	2,5	1~220	3,67	370	271	129	125
KWE 125/3	1	13,6	3	1~220	3,71	370	217	129	125
KWE 160/2	2	9,1	2	1~220	4,32	400	271	164	160
KWE 160/3	2	13,6	3	1~220	4,4	400	271	164	160
KWE 160/4,5	2	6,8	4,5	3~380	4,68	400	271	164	160
KWE 160/6	2	9,1	6	3~380	6,43	490	391	164	160
KWE 200/3	2	13,6	3	1~220	5,27	370	271	204	200
KWE 200/6	2	9,1	6	3~380	6,03	370	271	204	200
KWE 200/9	2	13,6	9	3~380	7,76	490	391	204	200
KWE 200/12	1	18,1	12	3~380	8,72	490	391	204	200
KWE 250/6	3	9,1	6	3~380	7,31	370	271	254	250
KWE 250/9	3	13,6	9	3~380	8,09	370	271	254	250
KWE 250/12	2	19,1	12	3~380	10,33	490	391	254	250
KWE 250/15	3	22,7	15	3~380	10,57	490	391	254	250
KWE 315/6	3	9,1	6	3~380	8,86	370	271	319	315
KWE 315/9	3	13,6	9	3~380	9,64	370	271	319	315
KWE 315/12	2	18,1	12	3~380	12,25	490	391	319	315
KWE 315/15	3	22,7	15	3~380	12,49	490	391	319	315
KWE 315/18	3	22,7	18	3~380	13,81	490	391	319	315

Круглые водяные нагреватели Omega KWW

Применение водяных нагревателей для круглых каналов:
Водяные нагреватели предназначены для подогрева воздуха и других невзрывоопасных газовых смесей в системах вентиляции и кондиционирования воздуха.

Конструкция и материалы Нагреватели KWW предусмотрены четырьмя типоразмерами в двухрядном исполнении. Сделан для эксплуатации при максимальном рабочем давлении 1,5 Мпа, а также максимальной действующей температуре теплоносителя 170°С.

В качестве теплоносителя рекомендуется использовать воду или незамерзающие смеси.
Корпус изготовлен из оцинкованного стального листа. Поверхность теплообмена произведена из алюминиевых пластин толщиной 0,2 мм и идущих через них в шахматном расположении медных трубок диаметром 9,52 мм. Трубные коллекторы сделаны из стали, а также имеют резьбовые патрубки для обезвоздушивания теплообменника и слива теплоносителя.

Теплообменники испытываются на герметичность водой в течении 10-ти минут под давлением 20 Атм.
Плавное регулирование производительности достигается путём применения в качестве обвязки нагревателя смесительного узла, что позволяет точно поддерживать температуру приточного воздуха.

Монтаж водяных нагревателей производится следующим образом:
Устанавливаются в любом положении, так чтобы была возможность провести их обезвоздушивание. Для предотвращения загрязнения нагревателя необходимо установить перед ним воздушный фильтр. Нагреватели необходимо подключать по принципу противотока, так как при подводе теплоносителя по прямоточной схеме мощность нагревателя понижается. При установке нагревателя перед вентилятором следует регулировать его мощность таким образом, чтобы не превысить максимально допустимую температуру воздуха, перемещаемого вентилятором.

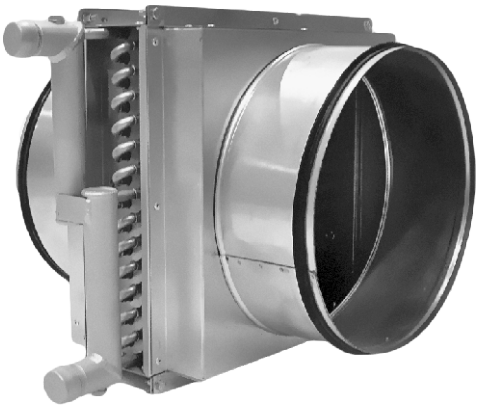

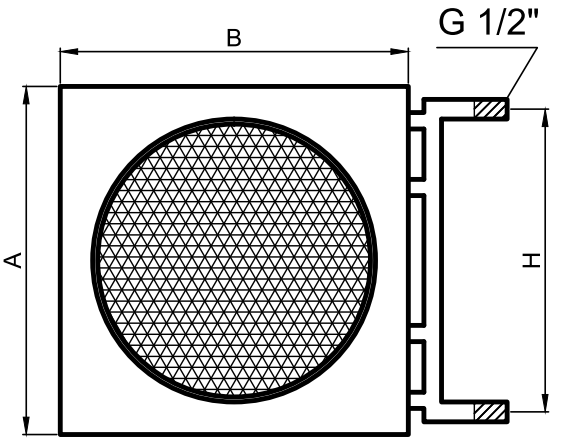

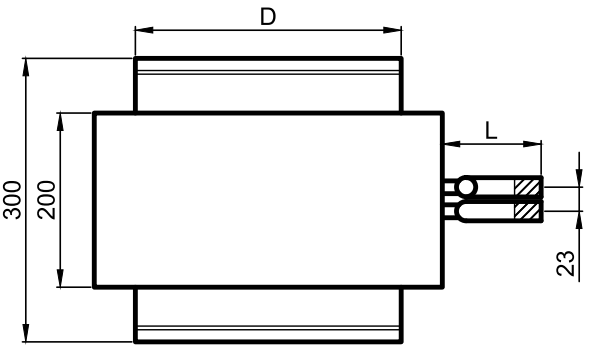

Omega KWW 160

Водонагреватель водяной

Присоедин-ый диаметр, мм

 Примечание: изделия могут комплектоваться автоматикой.
См. раздел «Автоматика и узлы обвязки»

Технические характеристики

Серийное обозначение	Потери давления, Па	Температура нач/кон, С		Мощ-ность, кВт	Параметры теплоносителя подача\обратка, С	Расход теплоносителя, л/час	Гидравлическое сопротивление, кПа	Площадь теплообмена, $м^2$
KWW - 160	30	-28	18	6,17	95/70	169	1	1,6
KWW - 200	45	-28	18	9,57	95/70	299	3	2
KWW - 250	52	-28	18	15,43	95/70	540	11	3
KWW - 315	52	-28	18	24,7	95/70	720	9,4	4,8

Обозначения и размеры

Типоразмер и модель	A (ширина), мм	B (высота), мм	L, мм	H(±2), мм	D, мм	Диаметр подсоединения по теплоносителю	Масса, кг
KWW - 160	270	203	105	163	160	1/2"	5,01
KWW - 200	295	226	105	186	200	1/2"	5,57
KWW - 250	345	276	105	236	250	1/2"	6,87
KWW - 315	420	353	105	313	315	1/2"	7,63

Аэродинамические характеристики водяных нагревателей

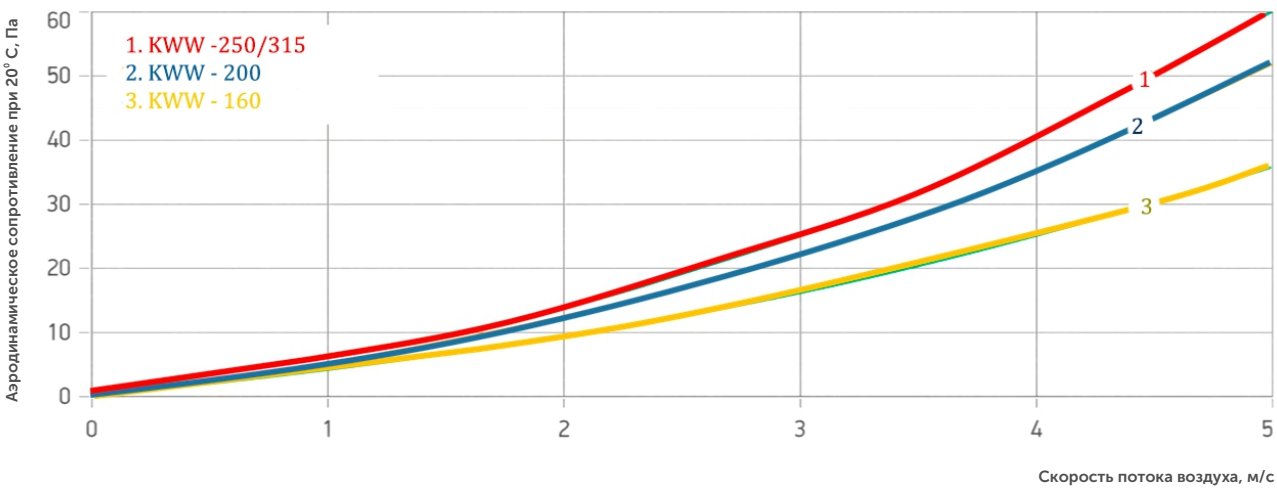

Круглые кассетные фильтры Omega F.3

Пластина фильтрующего материала из синтетического волокна класса очистки Eu3.

Одной из основных технических характеристик воздушных фильтров является класс очистки. Фильтр eu3 означает грубую степень очистки воздуха и соответствует российской аббревиатуре G3. Такие устройства способны улавливать частицы размером свыше 10 мкр. Они притягивают такой мусор, как цементную и угольную пыль, сажу, споры, пыльцу растений, мелкозернистый песок, текстильные волокна, пух, шерсть и искры от сварки.

Корпус фильтра изготавливается из стального оцинкованного листа.

Конструкция фильтра позволяет быстро и удобно заменить фильтрующие вставки. Температура проходящего идущего через фильтр воздуха не должна превышать 72 градусов.

Монтаж кассетного фильтра можно устанавливать в любом положении.

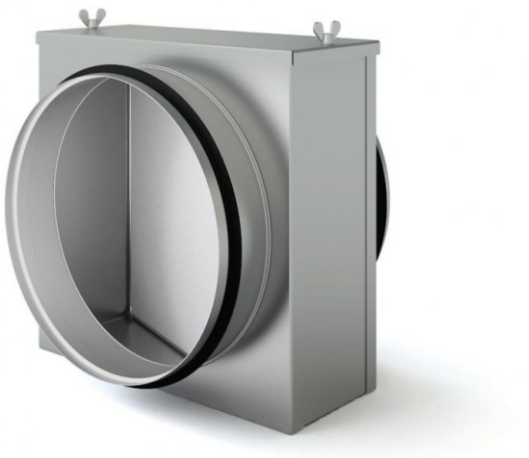

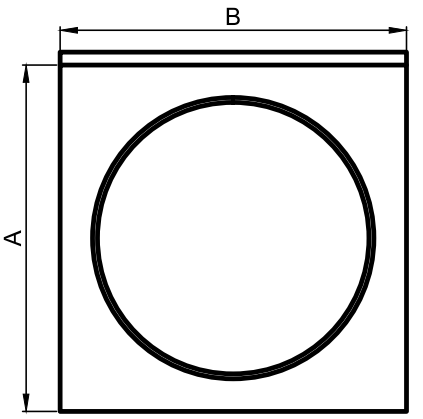

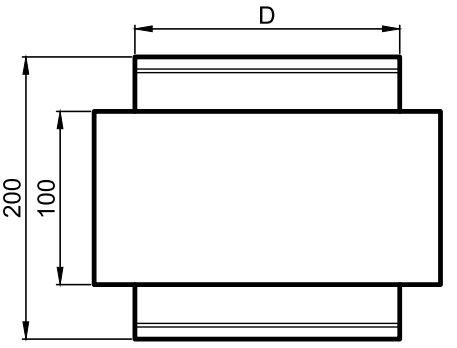

График и таблица для круглого кассетного фильтра

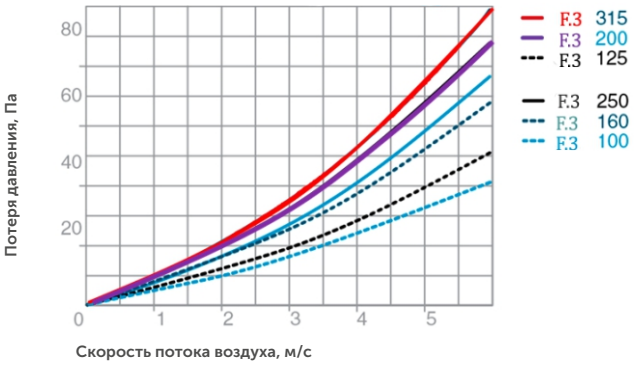

Модель	A	B	D	Масса, кг	Применяемые вставки
F.3 - 100	138	139	100	1,25	SP 100
F.3 - 125	168	169	125	1,52	SP 125
F.3 - 160	198	199	160	1,81	SP 160
F.3 - 200	243	244	–	2,36	SP 200
F.3 - 250	293	294	–	3,04	SP 250
F.3 - 315	358	359	315	3,94	SP 315

Omega F.3 **200**

Кассетный фильтр

Присоедин-ый диаметр, мм

Шумоглушители KSG трубчатого типа

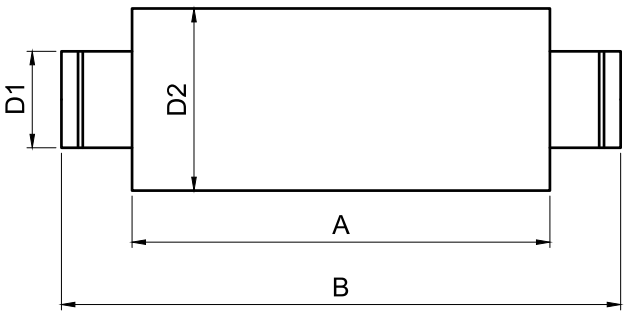

Корпус шумоглушителя изготавливается из стального оцинкованного листа.

Высокие акустические характеристики за счёт использования минерального волокна в качестве шумопоглощающего материала.
Монтаж шумоглушителя выполняется в любом положении.

Потеря давления воздуха на шумоглушителе равна потере давления на эквивалентном участке воздуховода.

Максимальная температура перемещаемого воздуха составляет 70°С.

Omega KSG (L=900 мм)

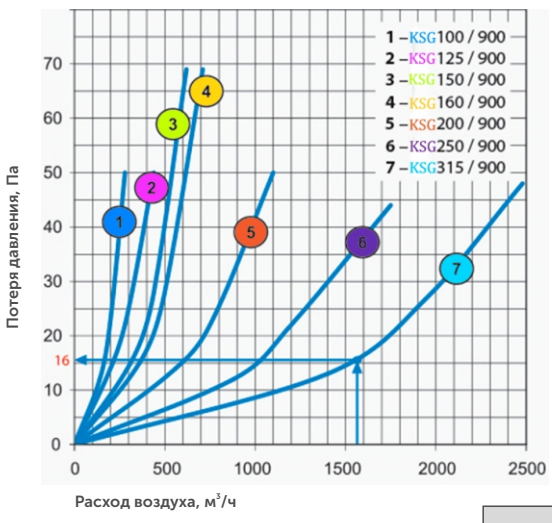

Таблицы шумоглушителя KSG

Обозначение и серия	A	B	D_1	D_2	Масса, кг
KSG 100/600	600	720	100	180	5,29
KSG 100/900	900	1020	100	180	6,15
KSG 125/600	600	720	125	205	5,29
KSG 125/900	900	1020	125	205	6,15
KSG 160/600	600	720	160	240	5,47
KSG 160/900	900	1020	160	240	7,43
KSG 200/600	600	720	200	280	6,59
KSG 200/900	900	1020	200	280	8,89
KSG 250/600	600	720	250	330	8,01
KSG 250/900	900	1020	250	330	10,73
KSG 315/600	600	720	315	395	10,01
KSG 315/900	900	1020	315	395	13,29

Omega KSG 125/900

- Omega KSG — Типовое обозначение шумоглушителя
- 125 — Присоедин-ый диаметр, мм
- 900 — Длина,мм

Модель	Уровень звуковой мощности (Lwa,DБа) в октавных полосах частот (Гц)							
	63	125	250	500	1000	2000	4000	8000
KSG 100/600	4,5	6,3	15	20,5	30,5	32,3	30,2	16
KSG 100/900	6,3	8,5	15	24	32,6	35,5	30,3	21,3
KSG 125/600	4,2	6	12,5	16,3	25,6	23,4	24,3	17,5
KSG 125/900	5,6	9,5	17,6	29	35,4	38	34,5	20,1
KSG 160/600	3,5	5,3	11,2	15,5	23	31,6	23	16,2
KSG 160/900	4	7,8	16,2	22,8	33	36,2	32,6	19,5
KSG 200/600	3,6	4	8	14	20,3	28,5	18,2	15,3
KSG 200/900	3	6,5	12,5	18,2	28,5	33	21,6	18,3
KSG 250/600	1,5	2,3	7,3	13,5	19,3	22,6	13	11
KSG 250/900	2,5	3	9,1	15	26,8	27,5	16,8	13,6
KSG 315/600	0,5	1,5	3	11	14	19	8	7
KSG 315/900	1,3	2,6	7,5	14,3	23,5	21	12	9

Круглые обратные клапаны Omega КОК

Корпус клапана изготавливается из оцинкованного стального листа.

Лопатки внутри клапана производятся из листового алюминия.

При выключении вентилятора срабатывает автоматическое перекрытие каналов подпружиненными лопастями.

Крепление с воздуховодами и другими элементами системы осуществляется при помощи быстроразъёмных хомутов.

Монтаж обратного клапана Omega КОК можно выполнять в любом положении.

График и таблица для обратного клапана

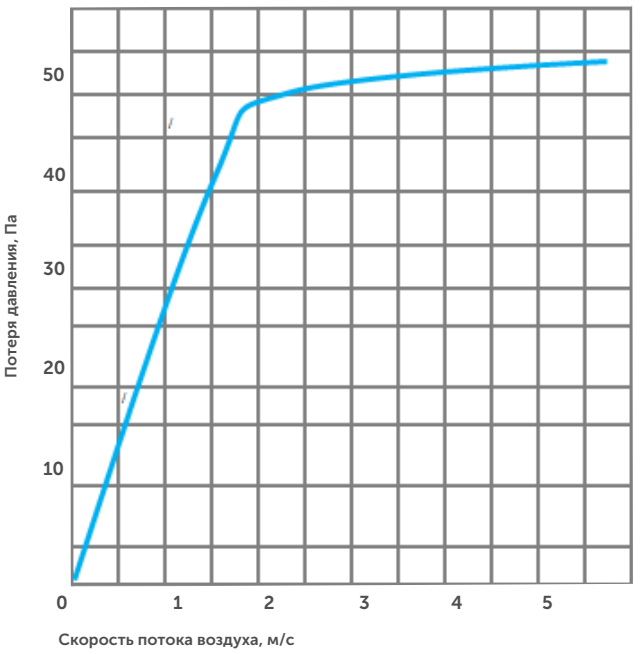

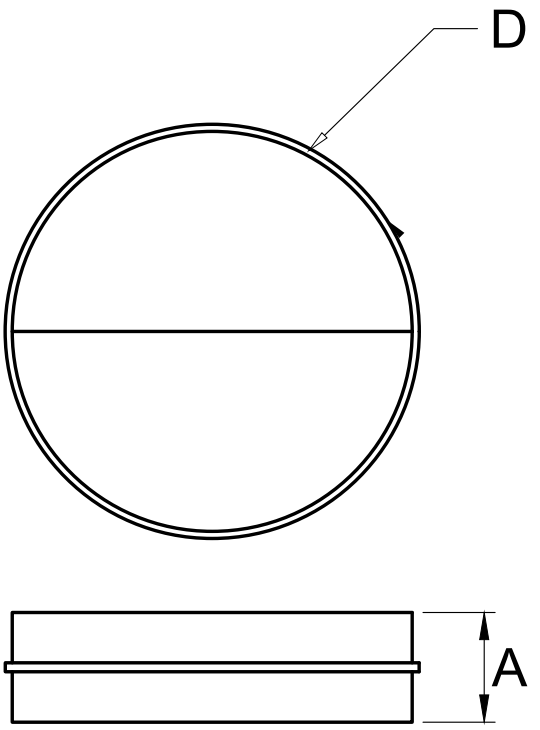

Модель	A	D	Масса, кг
КОК-100	80	100	0,16
КОК-125	100	125	0,25
КОК-160	110	160	0,35
КОК-200	140	200	0,55
КОК-250	140	250	0,71
КОК-315	140	315	0,91

Omega КОК 125

Обратный клапан

Присоедин-ый диаметр, мм

Регулирующие заслонки Omega RZK

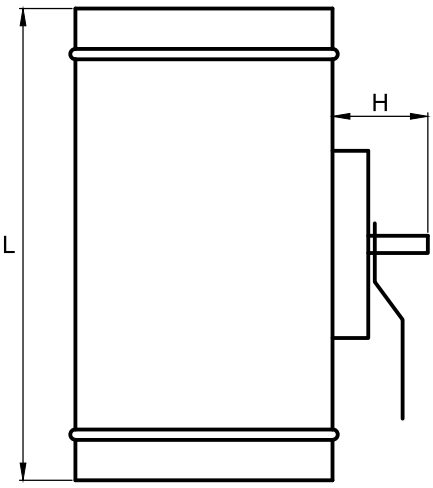

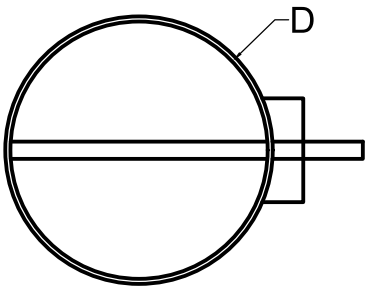

Корпус регулирующей заслонки и поворотная лопатка производятся из стального оцинкованного листа.

Благодаря встроенному на поворотной пластине резинового уплотнителя (отсутствие прямого контакта) появляется высокая вероятность снижение риска примерзания лопатки с корпусом в зимний период времени.

Встроенное квадратное поперечное сечение штока, обеспечивает чёткую фиксацию привода заслонки и при этом не допускает не преднамеренное или случайное его прокручивание.

Сечение штока под привод сделан в форме квадрата и его диаметром — 8 мм.

Комплектация регулирующей заслонки оснащена ручным приводом с фиксатором угла открытия.

Монтаж:
Для того чтобы монтировать электропривод на заслонку необходимо применить специальную дополнительную подставку.
Монтаж регулирующей заслонки RZK можно осуществлять в любом положении.

Модель	D	L	H	Масса, кг
RZK-100	100	200	140	0,36
RZK-125	125	200	140	0,52
RZK-160	160	200	140	0,73
RZK-200	200	200	140	1,02
RZK-250	250	260	140	1,49
RZK-315	315	260	140	2,1

Omega RZK — Регулирующая заслонка

160 — Присоедин-ый диаметр, мм

R — С ручным управлением

График и таблица для регулирующей заслонки

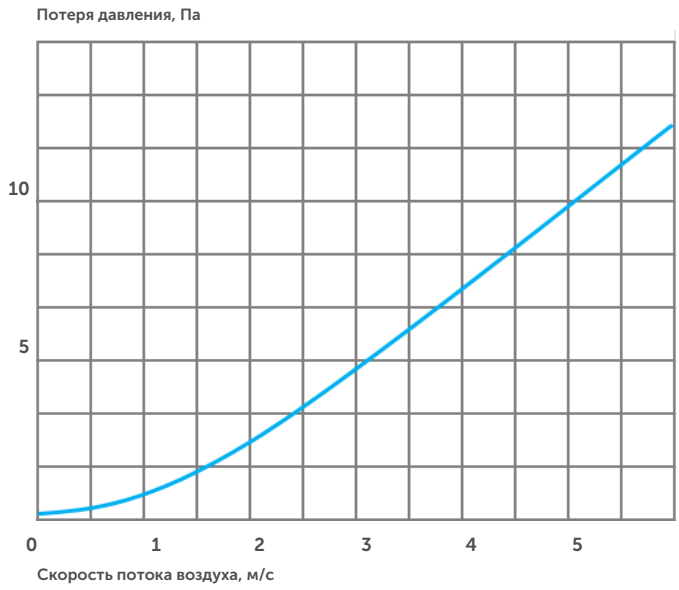

Гибкие вставки Omega GW

Гибкая вставка предназначена для того чтобы гасить вибрацию в монтируемых каналах вентиляции и выполняет функцию поглощения механических колебаний, а также необходима для предотвращения распространения вибрационного шума, издающегося от отдельных элементов работающего оборудования в каналах вентиляции, например, вентиляторов. Гибкие вставки применяются и в вентиляционных установках, перемещающих воздух в интервале температур от -40 до +80°С и влажности до 60%. Кроме того, гибкие вставки GW служат для обеспечения герметичного гибкого стыка, который может выдерживать высокое давление и абразивно-устойчив.

Вставка состоит из двух ниппелей и гибкого рукава сделанного из ПВХ.

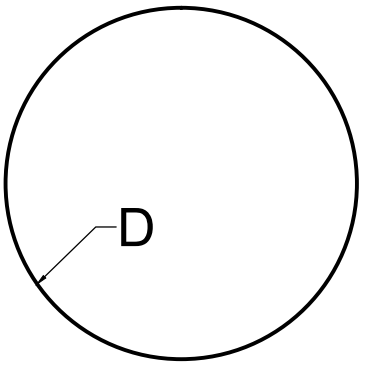

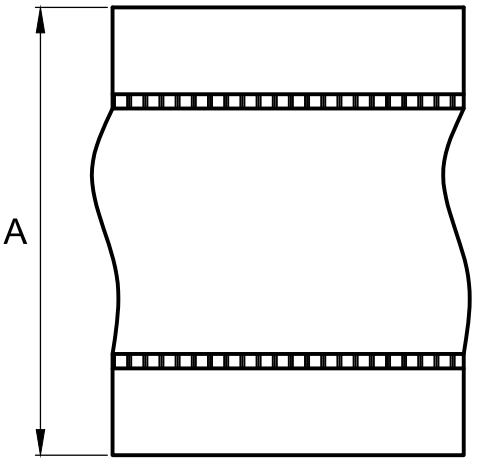

Таблица для обратного клапана

Модель	A	D
GW-100	105	100
GW-125	105	125
GW-160	105	160
GW-200	105	200
GW-250	105	250
GW-315	105	315

Omega GW — Гибкая вставка

200 — Присоедин-ый диаметр, мм

Хомуты Omega НК

Преимущество хомутов в том, что их удобно и с лёгкой простотой устанавливать и снимать с элементов круглых вентиляционных систем.

Хомуты Omega НК выполнены из стального оцинкованного листа. Уплотнительный изоляционный слой внутри хомута, позволяет гасить вибрацию и гарантирует герметичную посадку воздуховодов. Стяжка хомута осуществляется двумя болтами.

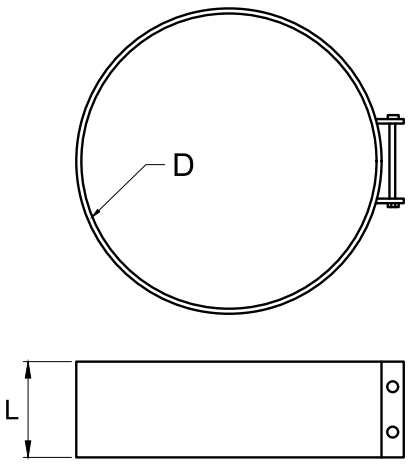

Таблица для хомута

Модель	D	L	Масса, кг
НК-100	100	60	0,24
НК-125	125	60	0,27
НК-160	160	60	0,32
НК-200	200	60	0,39
НК-250	250	60	0,46
НК-315	315	60	0,55

Omega НК 100

Хомут — Присоедин-ый диаметр, мм

Кронштейны Omega K/FBP

Кронштейн изготавливается из стального оцинкованного листа. Основное предназначение для потолочного или стенового крепления вентиляторов типа WNK.

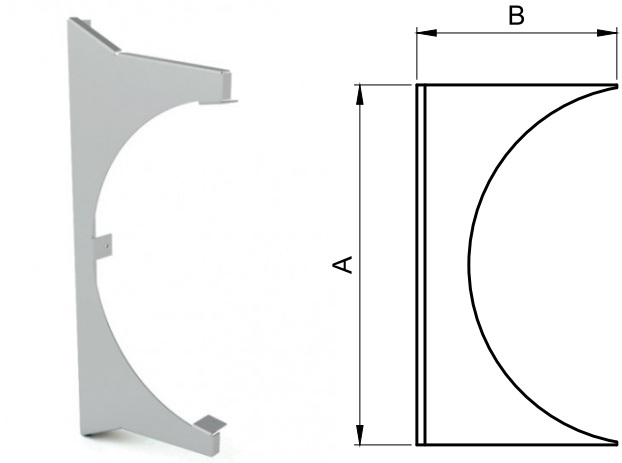

Таблица для кронштейна

Модель	A	B	Масса, кг
K/FBP-100	310	175	0,29
K/FBP-125	310	175	0,29
K/FBP-160	400	220	0,4
K/FBP-200	400	220	0,4
K/FBP-250	400	220	0,4
K/FBP-315	465	250	0,49

Omega K/FBP 100

Кронштейн — Присоедин-ый диаметр, мм